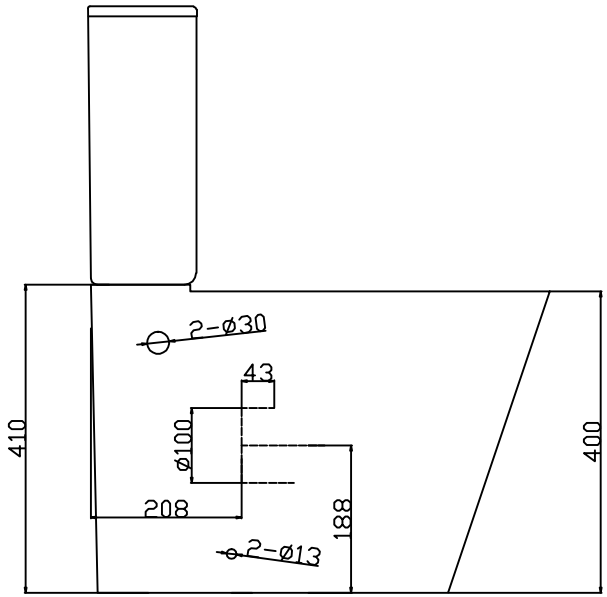
2-ø30
43
410
ø100
400
208
188
2-ø13

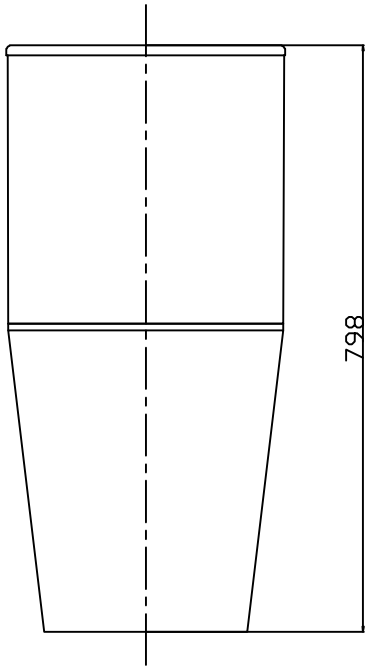
798

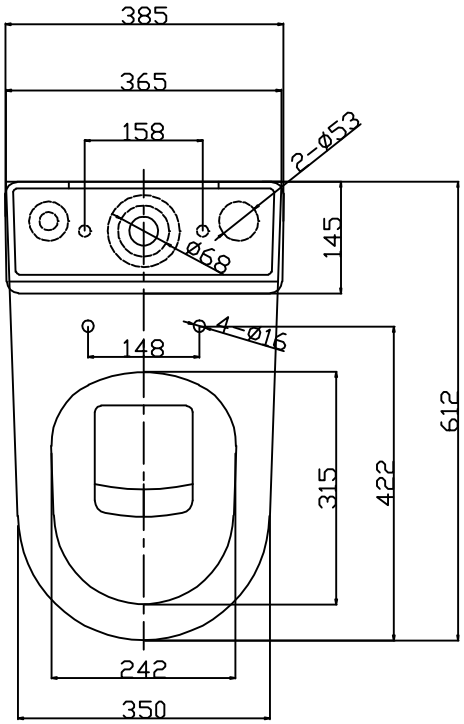
385
365
158
2-ø53
145
ø68
4-ø16
148
612
315
422
242
350